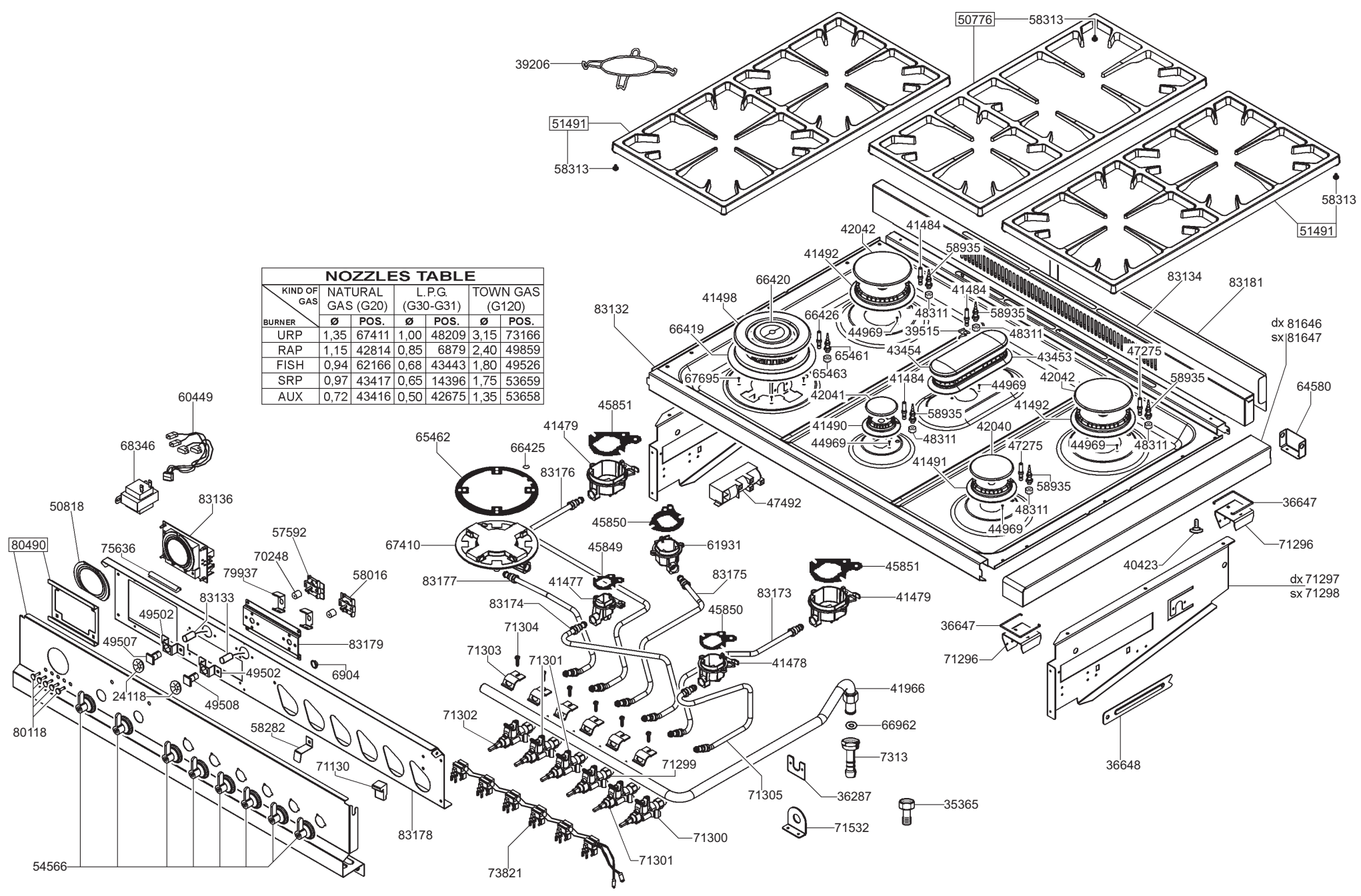

NOZZLES TABLE

KIND OF GAS / BURNER	NATURAL GAS (G20)		L.P.G. (G30-G31)		TOWN GAS (G120)	
	Ø	POS.	Ø	POS.	Ø	POS.
URP	1,35	67411	1,00	48209	3,15	73166
RAP	1,15	42814	0,85	6879	2,40	49859
FISH	0,94	62166	0,68	43443	1,80	49526
SRP	0,97	43417	0,65	14396	1,75	53659
AUX	0,72	43416	0,50	42675	1,35	53658

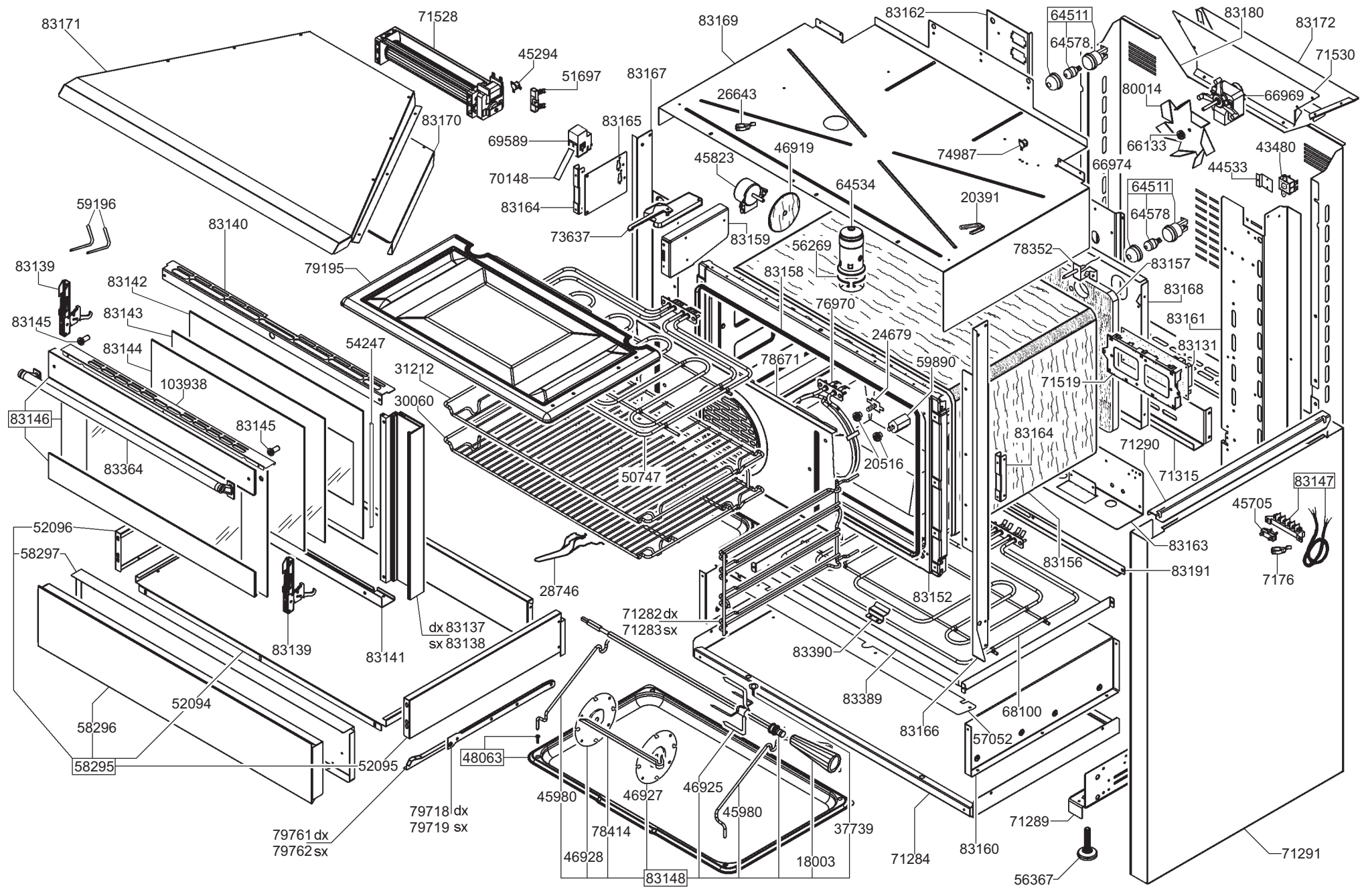
83171
71528
45294
51697
83169
83162
64511
64578
83180
83172
71530
83167
26643
80014
66969
83170
69589
83165
66133
43480
45823
46919
74987
66974
44533
70148
64534
20391
64511
59196
83164
64578
83140
73637
83159
56269
78352
83157
79195
83158
83168
83139
83142
76970
83161
83145
83143
24679
83131
54247
83144
78671
59890
31212
71519
103938
30060
83146
83145
83164
71290
20516
83364
50747
71315
83147
45705
52096
83163
58297
83156
83191
7176
28746
83152
71282 dx
71283 sx
dx 83137
sx 83138
83390
83139
83141
83389
52094
68100
58296
83166
57052
48063
52095
58295
45980
46927
46925
79718 dx
79719 sx
45980
71289
79761 dx
79762 sx
78414
37739
46928
18003
71284
83160
71291
83148
56367